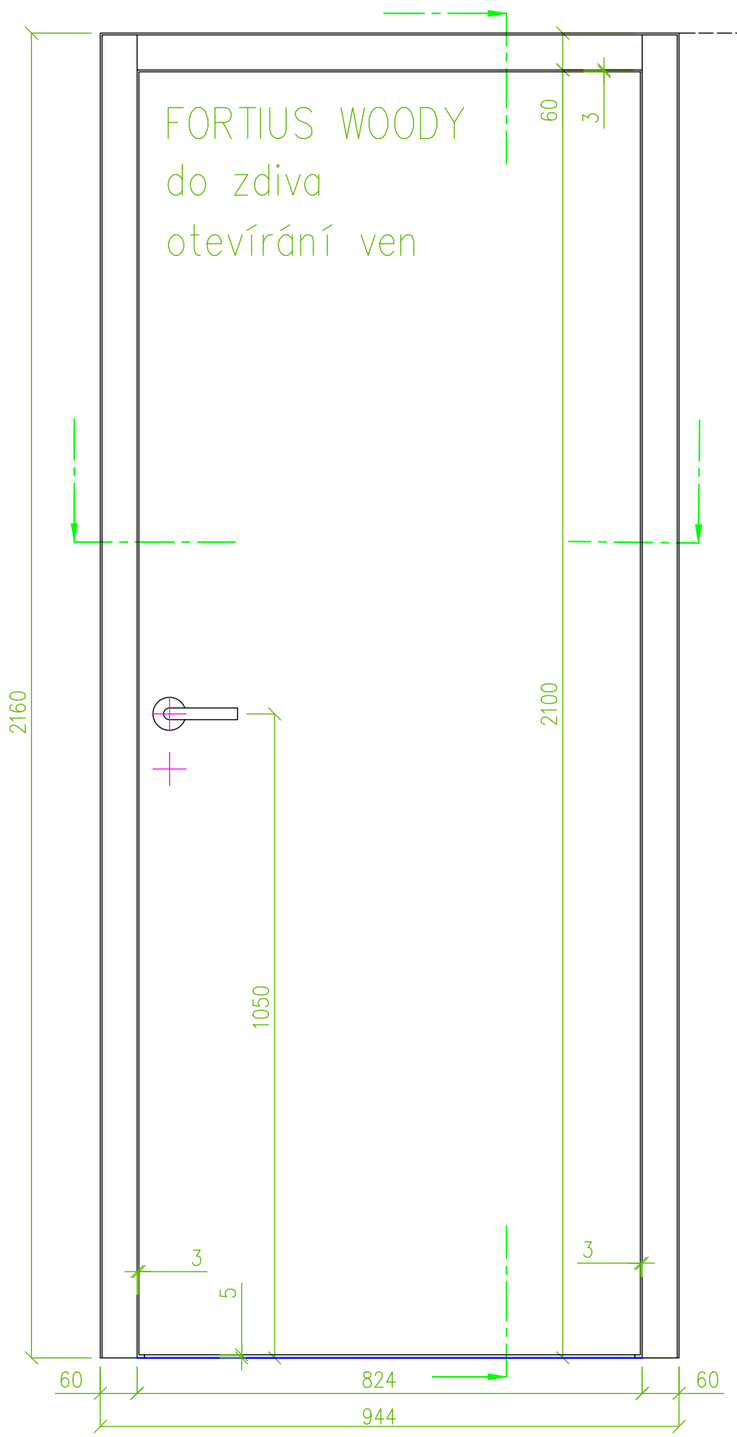

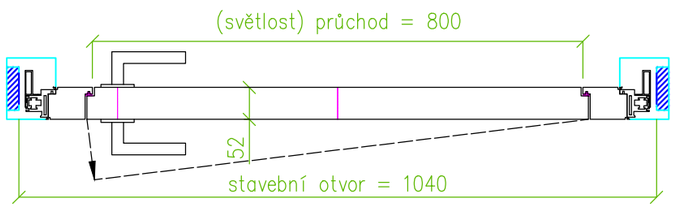

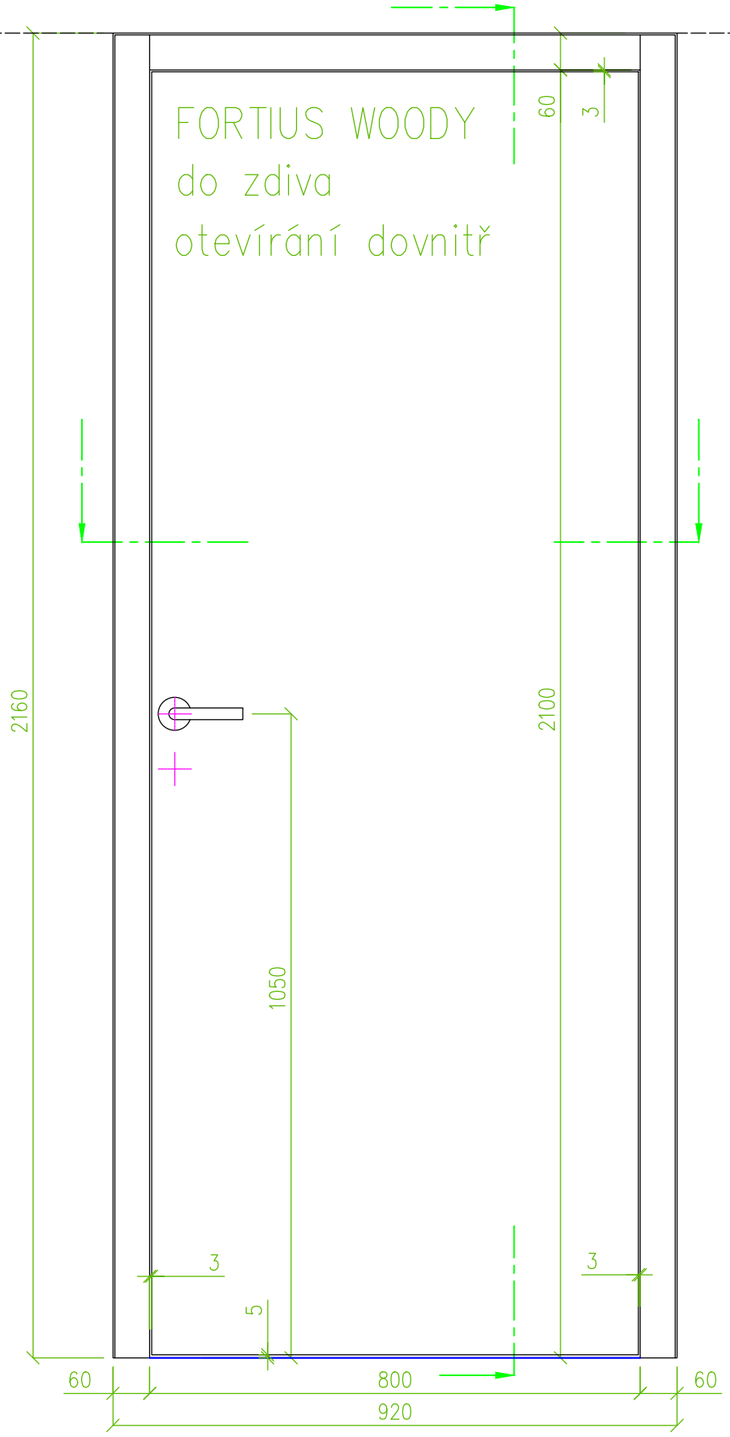

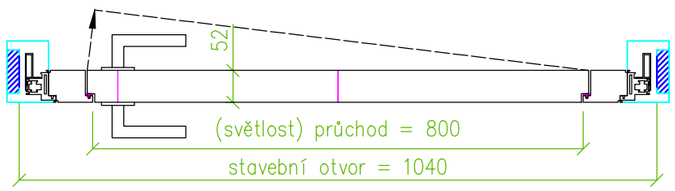

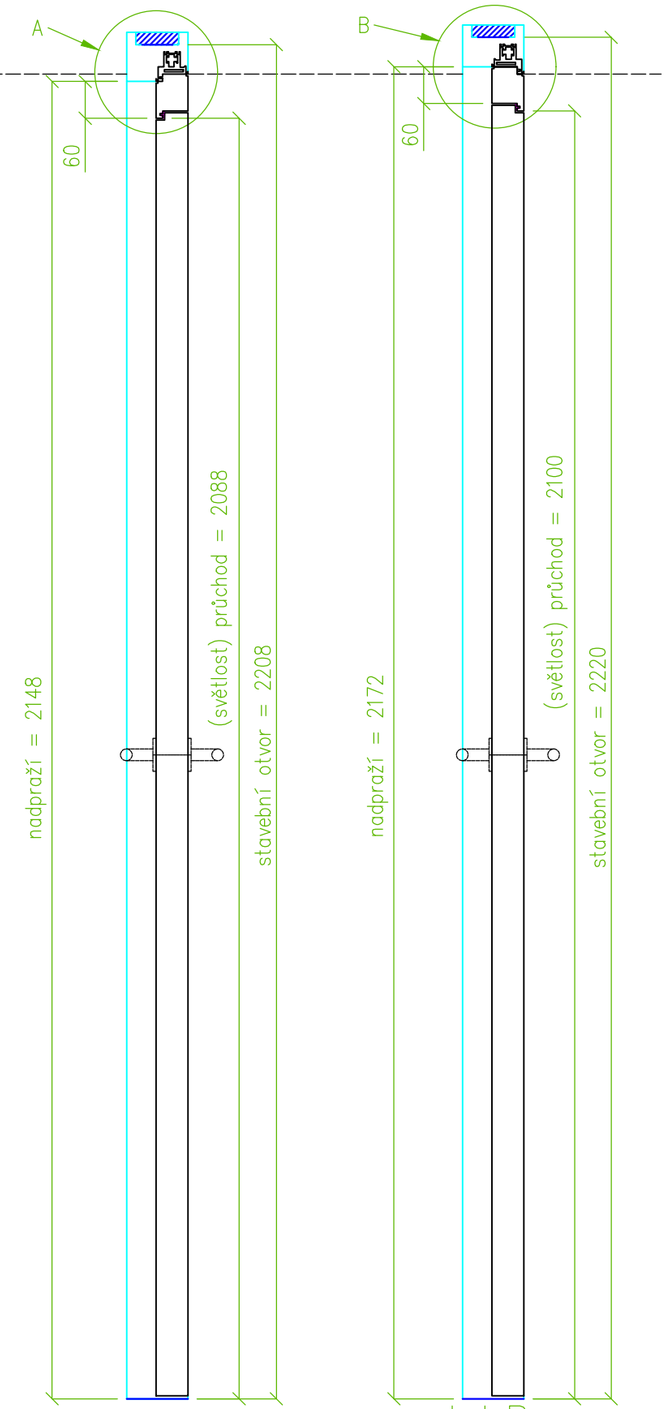

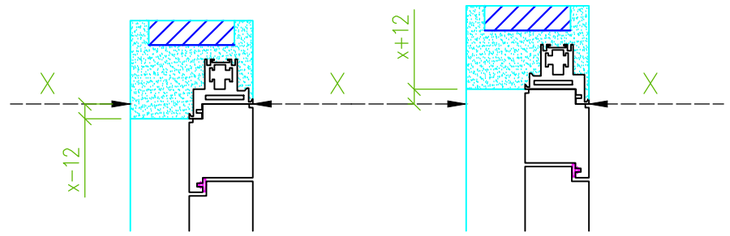

FORTIUS WOODY	stupeň :	archidata	č. zakázky :
otevírání dovnitř a ven	forma :	2D dynamické bloky .dwg	položka :
do zdiva	cesta :	x	číslo výk :

kreslil : strnad@dorsis.cz	tel. 775907407	projekt :	
datum :	02.08.2021	obsah:	
měřítko :	1 : 10	typ:	

ad

wo

ad_210802_r_wo_2.1

DORSIS® EXCLUSIVE DOOR SYSTEMS

www.dorsis.cz info@dorsis.cz IČO:02164426 DIČ:CZ02164426 K veškerým údajům ,uvedeným na tomto dokumentu má autorská práva f.Dorsis s.r.o. Dle zákona 247/905b je zakázáno jeho kopírování a předávání třetím osobám bez souhlasu firmy. Konstrukce , rozměry a technické změny vyhrazeny.